Ẓ № ֍ Ƕ ֍ˆ ~

ՍՊ

Ẓ № ֍ˆ ~ ɢ ʜ ´ Ẓ ֆ Ƕ ~ ẅ ֆ Ţ ɋ ´ Ẓ ֆ ٦ ẅ ₹№≠ Ƕ ⌡ ʜ ɞ ֆ ₹ Ţ З ٦ ƴ ĭ Ʊ ʜ ɪ Ḡ Ẓ ֆ № ~ ´ Ẓ ֆ Ƕ ⌡ ẅ ٦ ₹ ֆ Ţ˘ ٦ ɢ ֆ ֍ ˇ Ƕ ˘ ֆ ֆ ֍ ֆ Â

٧ ~ ֆ ֆ ֍
ֆ ֆ ֍
0 ˇ Ḥ
ˇ ٦ ֆ

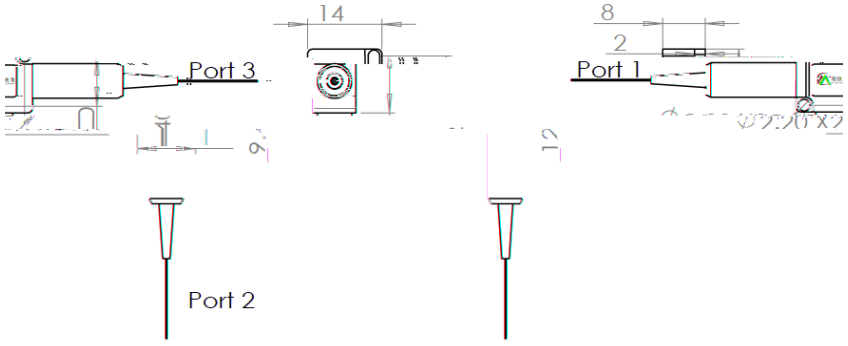
ՍՊ

ĭ	٦ ฿	ɣ
Ţ		
ƀ		
ĩ ֏ ~		
ֆ		
Ʊ		
֏		
0 ˇ		٦
‖ ˇ		
ֆ ֏		
ֆ		ỉ
֏		
Ꮒ		
ƀ	Ṇ	˙
Ũ	Ṇ	˙

ֆ Ṇ’

ɾ ƀ ɋ ˘ ˙ ˘ ~ ˙ ֏ ٧ ֆ ٧ ֆ ‰ Â

ƀ Â



	ŵ	Ŷ	ŷ	Ÿ	Ź	ź	Ż
	ƀ	ο	ی Port1&2	ی Port3		ی	